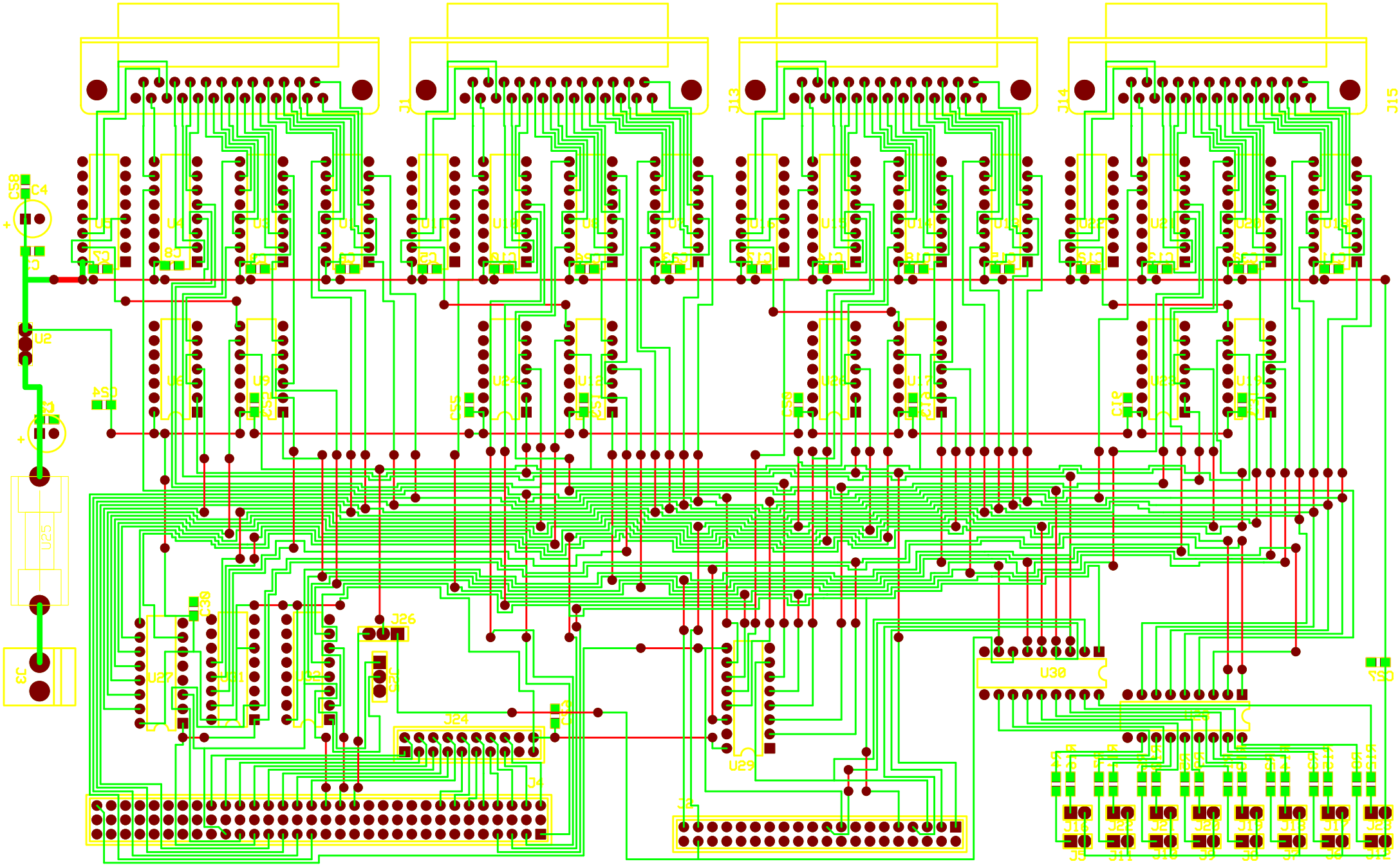
J1
J13
J14
J15
C58
C4
U2
U25
J3
J26
J24
J4
U27
U29
U30
J2
J16
J22
J21
J20
J19
J18
J17
J23
J5
J11
J10
J9
J8
J7
J6
J12