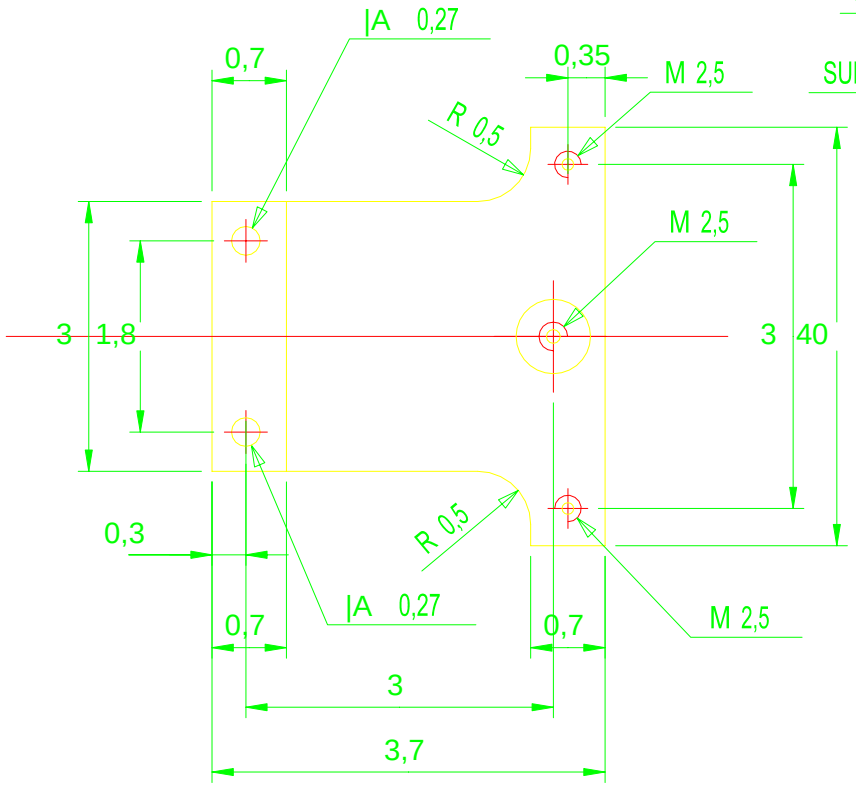

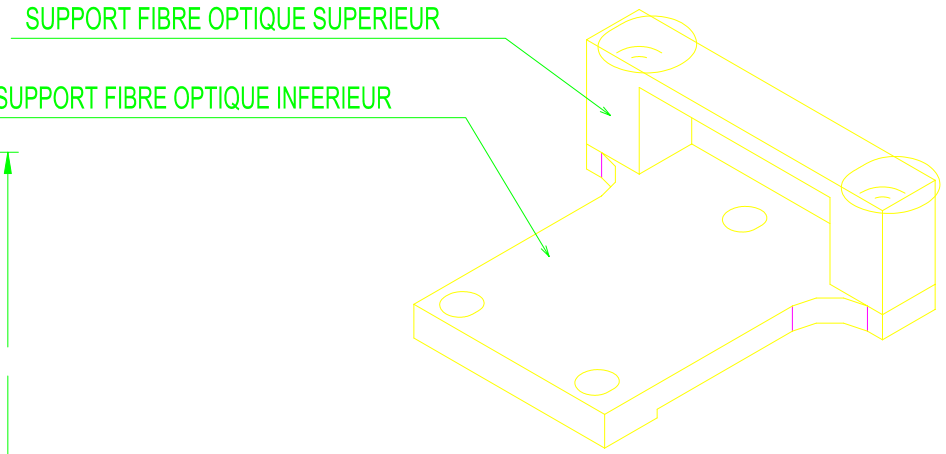

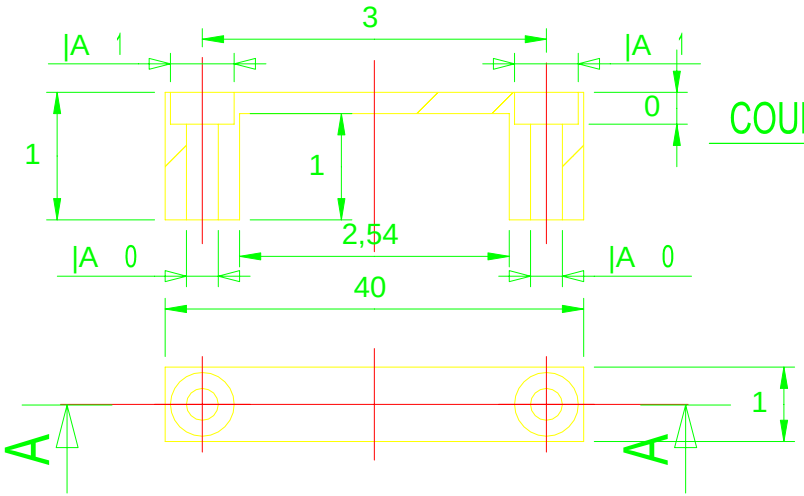

COUPE AA

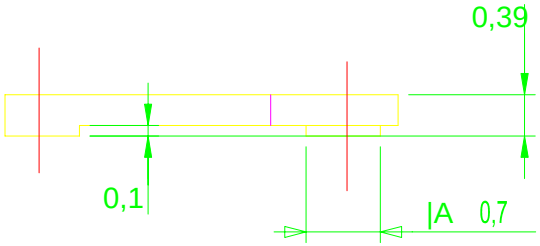

TOUS LES TROUS DEBOUCHANTS-CASSER TOUS LES ANGLES

POUR FABRICATION

BASE DE DONNEES :	SSD,ETUDSTAR,SUPFIBREOP				
TRAITEMENT :	/	PROTECTION :	/		
MATIERE :	2017A	TOLERANCES GENERALES	|d 0,1	RUGOSITE GENERALE	3,2

STAR

RDO CARD

OPTIC FIBER CONNECTOR SUPPORT

Indice	Date	Modifications	Dess
A	17/06/03	ajout cotes soulignees	gg

Dessine	Date	
G.Guilloux	10/4/03	SCRM

SUBATECH
IN2P3,EMN
UNIVERSITE

ECOLE DES MINES 4 rue Alfred Kastler
La Chantrerie 44070 NANTES Cedex 03
Tel 51 85 81 00 -Fax 51 85 84 79

Ech. 2 | Q 243DET175 | Indice A