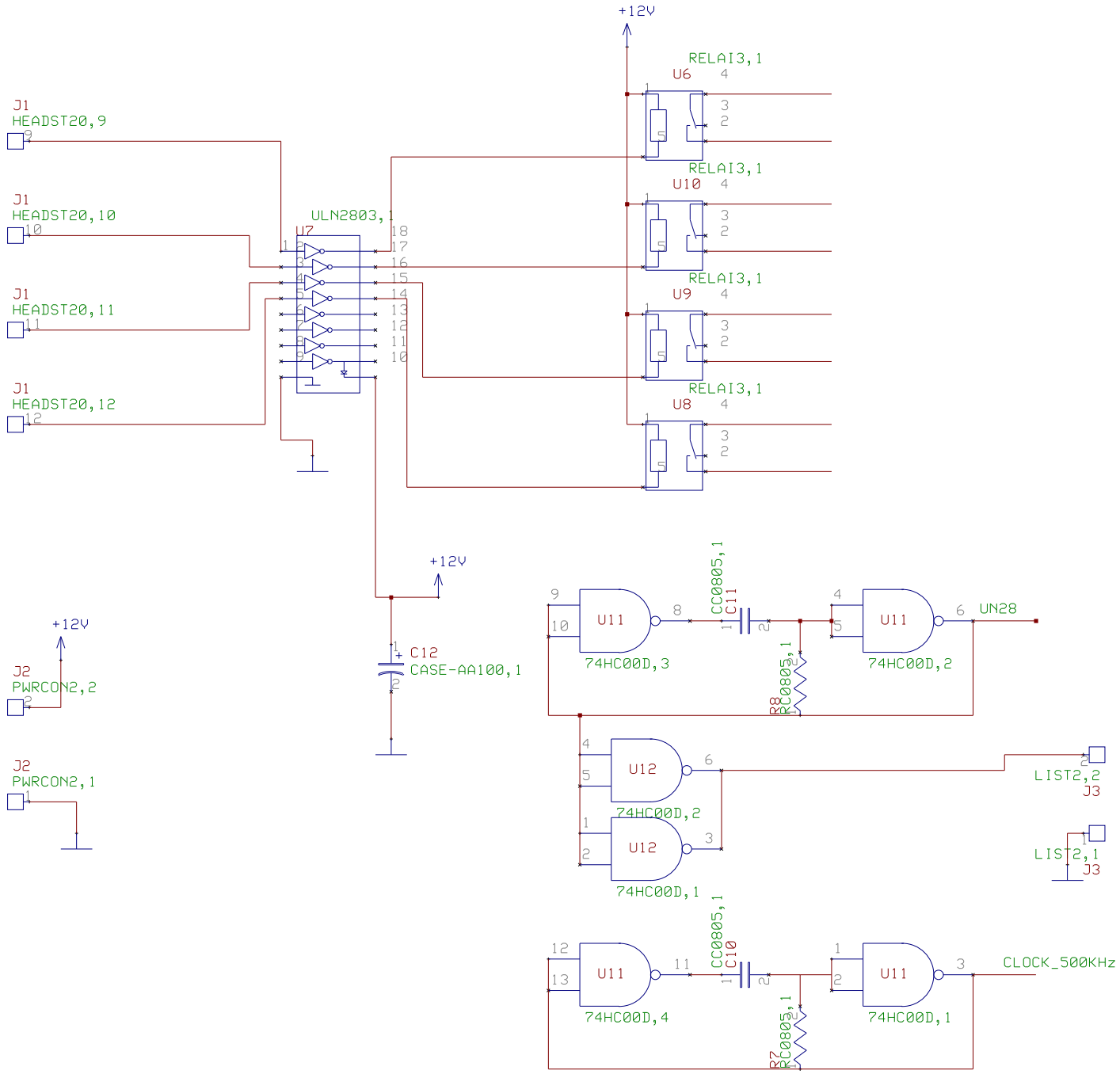
+12V
RELAI3,1
U6
U10
U9
U8
J1
HEADST20,9
HEADST20,10
HEADST20,11
HEADST20,12
ULN2803,1
U7
C12
CASE-AA100,1
J2
PWRCON2,2
PWRCON2,1
U11
74HC00D,3
74HC00D,2
CC0805,1
C11
R8
RC0805,1
UN28
U12
74HC00D,1
LIST2,2
LIST2,1
J3
C10
R7
CLOCK_500KHz
74HC00D,4