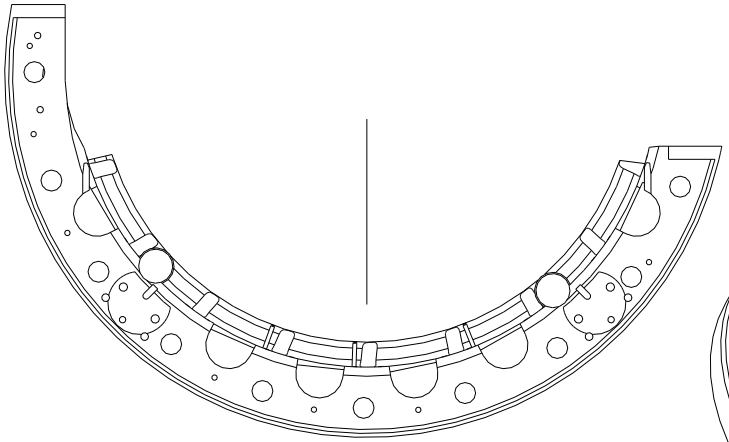

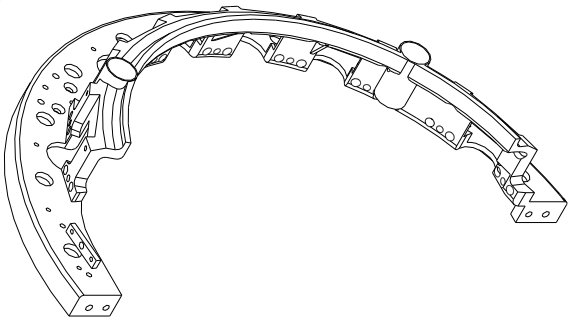

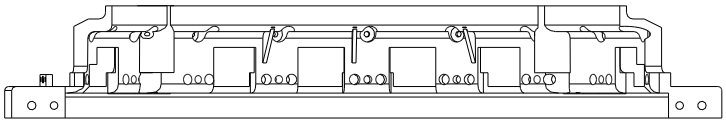

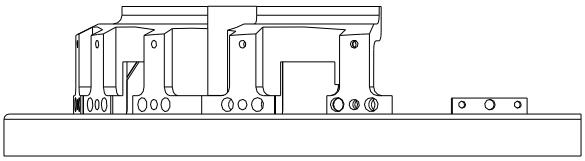

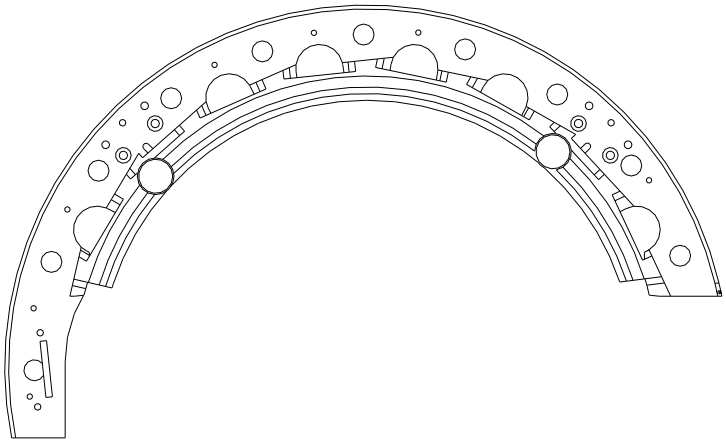

BASE DE JONGES :					SSD STUDIO.MP
PARTIE/ENTY :					
MATIERE :	ALUMINIUM	TOLERANCES GENERALES	PROTECTION : ± 0.1	ECHELLE DESSINS :	3,:2
		STAR SSD ASSEMBLY			
		½ RING OF LADDERS			
SUBMITTED					